Option 1 = Änderung anschl. Rahmen (Stehbolzen)
Zeichnung erforderlich
Option 2 = Führungsaufnahme (Schlosser, Spezial)
Zeichnung erforderlich
Option 3 = Auslösewelle Vkt 20 L = STM + 120 mm
Option 4 = Änderung Schalter (Rasten,Sprung,etc) wm.
(Schalter schleichend 1/Ö - 1/S im Standard)
Option 5 = Prüfung nach EN81 - x A3

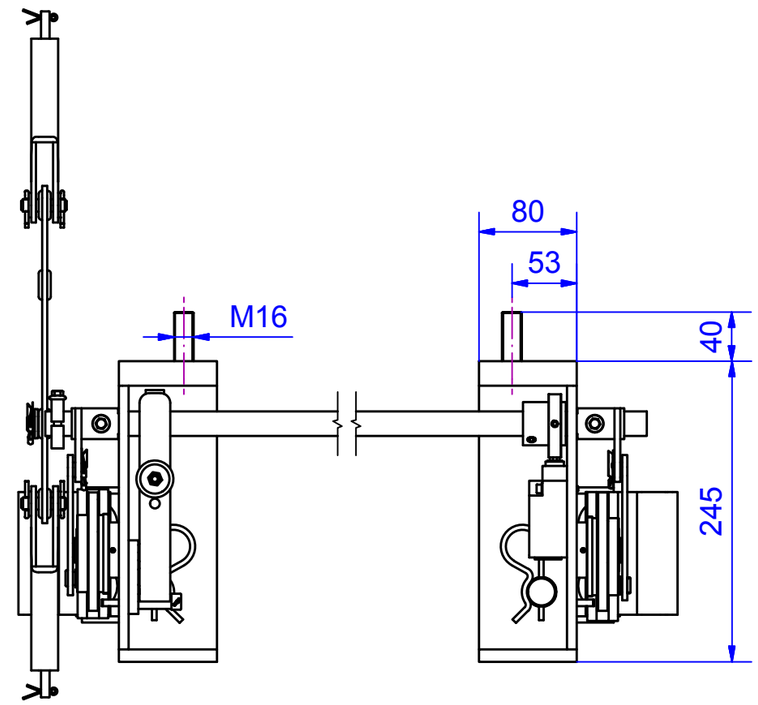

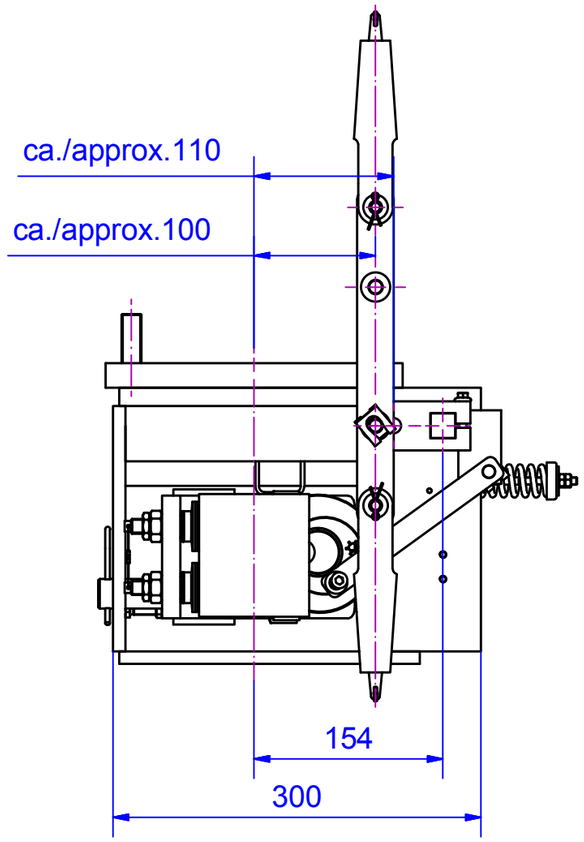

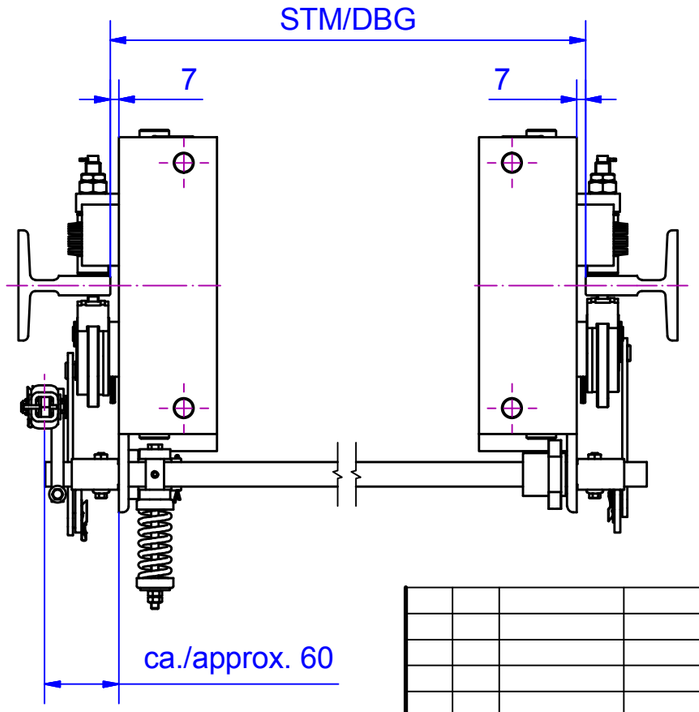

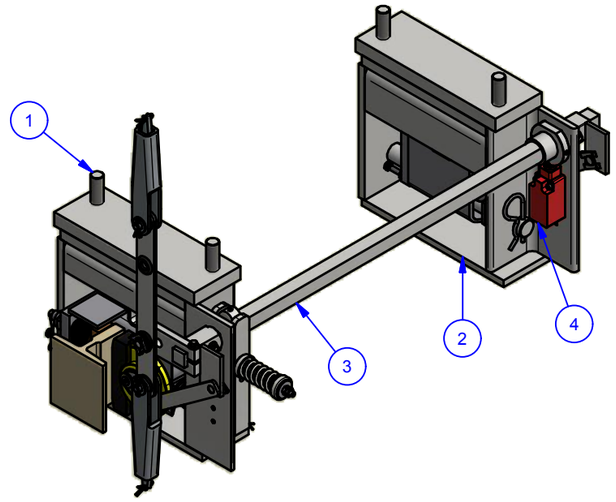

Änd.	kommt vor	Änderungs-Nr.	Änderung	Datum: Gez.	Name	Ges.

Vertraulich, alle Rechte vorbehalten ISO 16016
Weitergabe sowie Vervielfältigung dieses Dokuments, Verwertung und Mitteilung seines Inhalts sind verboten, soweit nicht ausdrücklich gestattet.Zuwiderhandlungen verpflichten zu Schadensersatz.
Alle Rechte für den Fall der Patent-, Gebrauchsmuster- oder Geschmacksmustereintragung vorbehalten.

Oberflächen	Ra in um	ISO 1302
Allgemeintoleranzen Schweißkonstruktionen		ISO 13920-BF

Aufzugtechnologie Schlosser

Verwendungsbereich: Schiene 5 - 16 mm Unter dem Fahrkorb		Werkstoff	Halbzeug
		Maßstab im Orig. 1:5 (1:7,5)	Masse(Gewicht) 40,5 kg
	Datum	Name	Benennung
Gez.	01.02.2016	Martinez	Sicherheitsmodul
Gepr.	11.05.2016	HTS	
Ges.			
Abt.			

Maße in mm

Tolerierung
ISO 8015
ISO 2768-mH

AUFZUGTECHNOLOGIE
SCHLOSSER
D-85221 Dachau

Zeichnungs-Nr. EB59D Typ5-0 V1-0 | Änd. | Blatt 1 | A3

U:\AA NEUANFANG\Sicherheitsmodule\Ab-Auf\Einzelmodule\EB 59 D\EB59D Typ5-0 V1-0.idw